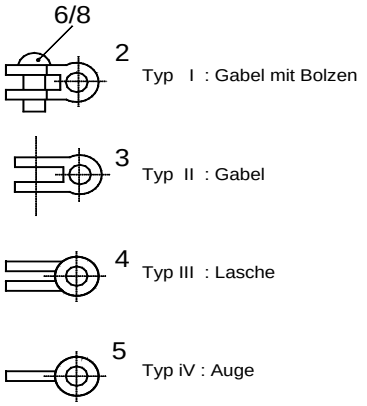

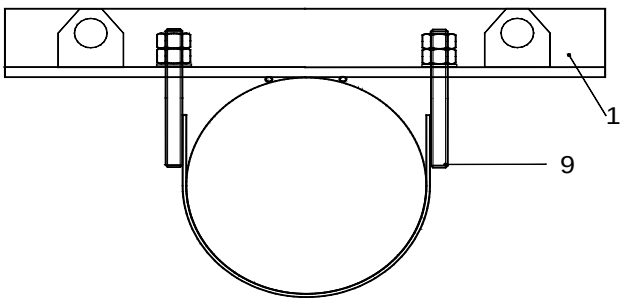

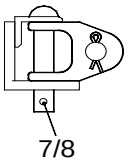

Traversenabfangung

für Rundmast mit zweifachem Anschluß an einer Traverse

Pos.	Beschreibung	Menge/Typ					Bestell-Nr.	Bemerkung
		I	II	III	IV	V		
1	Traverse L 80x8	1	1	1	1	-	entspr. Mast-Ø	
2	Gabel mit Bolzen	2	-	-	-	-	8WL 2123-8	
3	Gabel	-	2	-	-	-	8WL 2123-8	
4	Lasche	-	-	2	-	-		
5	Auge	-	-	-	2	-	8WL 2127-1	
6	Bolzen 19 x 52	2	-	-	-	-	8WL 1110-0	
7	Bolzen 19 x 100	2	2	2	2	-	8WL 1112-2	
8	Splint 5,0 x 28	4	4	4	4	-	8WL 1115-2	
9	Mastbügel	1	1	1	1	-		
10	Sechskantmutter M16	8	8	8	8	-		
11	U-Scheibe 17	4	4	4	4	-		

AE=Alpine-Energie / 3EGF=Balfour Beatty Rail / E=Elektroline/ FF=Furrer + Frey / HA=Halfeneisen/
H= Hilti / KM=Kummler+Matter / N=nkt cables / P=Pfisterer / PL= Powerlines / R=Ribe / 8WL Siemens

Mind. gleichwertiges Material sowie Bauarten und Bauweisen sind zugelassen.
Ausnahme: Fett dargestellte Bauteile (Benennung) gelten als Vorgabe
Vor Materialbestellung ist generell Rücksprache mit dem AG erforderlich

System-Nr.741701